MICROELETTROVALVOLA
2/2 - NC (Normalmente chiusa)
Azione diretta
M5

V165

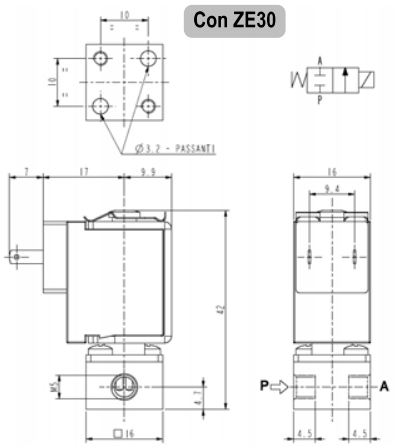

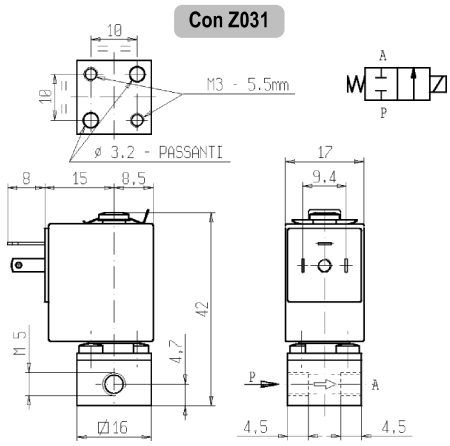

► CARATTERISTICHE GENERALI

Microelettrovalvola ad azione diretta.
Dimensioni ridotte; alta velocità di risposta e alto numero di cicli.
Adatta per l'intercettazione di fluidi liquidi e gassosi (verificare la compatibilità del fluido con i materiali con cui viene a contatto).

► CARATTERISTICHE TECNICHE

Pressione massima ammissibile (PS)	16 bar
Tempo di apertura	da ~ 5ms a ~ 10ms
Tempo di chiusura	da ~ 5ms a ~ 10ms
Temperatura fluido	0°C +130°C (FPM) 0°C +140°C (FFPM) -10°C +90°C (HNBR)
Viscosità massima	3°E (22 cStokes o mm²/s)

► MATERIALI A CONTATTO CON IL FLUIDO

Corpo	Ottone (vedi note)
Tenuta	FPM o FFPM o HNBR
Componenti interni	Acciaio inox
Sede	Ottone
Tubo guida	Acciaio inox
Anello di sfasamento magnetico (V165V02)	Rame

► ELETTROMAGNETE

	ZE30	Z031
Servizio continuo	ED 100%	
Materiale di inglobamento	PA (Poliammide) caricato vetro	
Classe isolamento bobina	F (155°C)	
Temperatura ambiente	-10°C +60°C	
Connessioni elettriche	DIN 46340	DIN 46340 – Micro-connettore 3 poli
Grado di protezione	IP40 (EN 60529) con capicorda femmina 2,8 x 0,5 totalmente isolati	IP65 (EN 60529) con micro-connettore
Tensioni	**c.c.**: 12-24V (+10% - 5%)	**c.a.**: 24V/50Hz (+10% -15%)

(Altre tensioni e frequenze a richiesta e per quantità - c.a.: max 24V)

Attacchi ISO-UNI 4534	Ø Int. (mm)	Pressione differenziale (bar)					Kv (m³/h)	Serie e tipo		Assorbimento			Organi di tenuta	Note	Peso (kg)
		Δp min	Δp max												
			Gas		Liquidi					c.a. (VA)		c.c. (W)			
			c.a.	c.c.	c.a.	c.c.		Valvola	Elettromagnete	Spunto	Esercizio				
M5	1,1	0	-	0,5	-	0,5	0,04	**V165V03**	**ZE30L**	-	-	0,5	FPM	-	0,060
			14	10	14	10		**V165V02**	**Z031C / ZE30C**	4	3	2,5			
			-		-			**V165V04**	**ZE30C**	-	-			1	
								V165V01						-	
				14		14		**V165N01**	**ZE30A**			4	HNBR	2	
	2		8	4	8	4	0,10	**V165V02**	**Z031A / ZE30A**	6	5		FPM	-	
			5	1,5	5	1,5			**Z031C / ZE30C**	4	3	2,5			
			-		-			**V165V01**	**ZE30C**	-	-				
				4		4		**V165Z08**	**ZE30A**			4	FFPM	1	
								V165Z15						1 – 3	

► NOTE

- Queste microelettrovalvole non sono adatte per fluidi liquidi che ristagnano e che soggetti ad evaporazione, depositano residui solidi, calcarei, incrostanti o similari.
- Tenuta: FPM = Elastomero fluorocarbonico FFPM = Elastomero perfluorato HNBR = Elastomero nitril-butilico idrogenato
- Versioni per c.c. disponibili a richiesta con elettromagnete Z031 (Connessioni elettriche: DIN 46340 – micro-connettore; Grado di protezione: IP65)

1 - Elettrovalvole con corpo e flangia in ottone con trattamento di nichelatura chimica (Ni-P).
2 – Particolarmente indicata per fluidi frigorigeni (modello disponibile a richiesta e per quantità)
3 - FFPM conforme alle norme FDA; particolarmente indicato per applicazioni farmaceutiche ed alimentari (modello disponibile a richiesta e per quantità)

1410/1601

▶PARTI DI RICAMBIO

Con ZE30

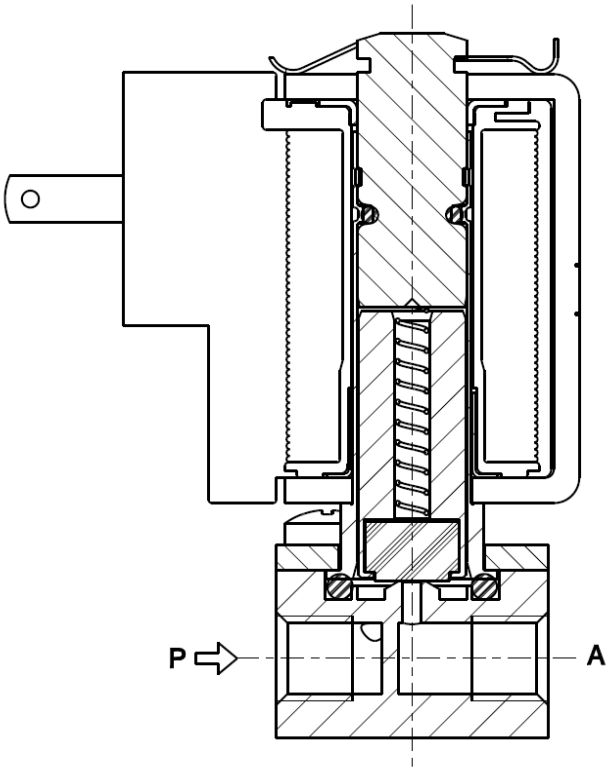

Con Z031

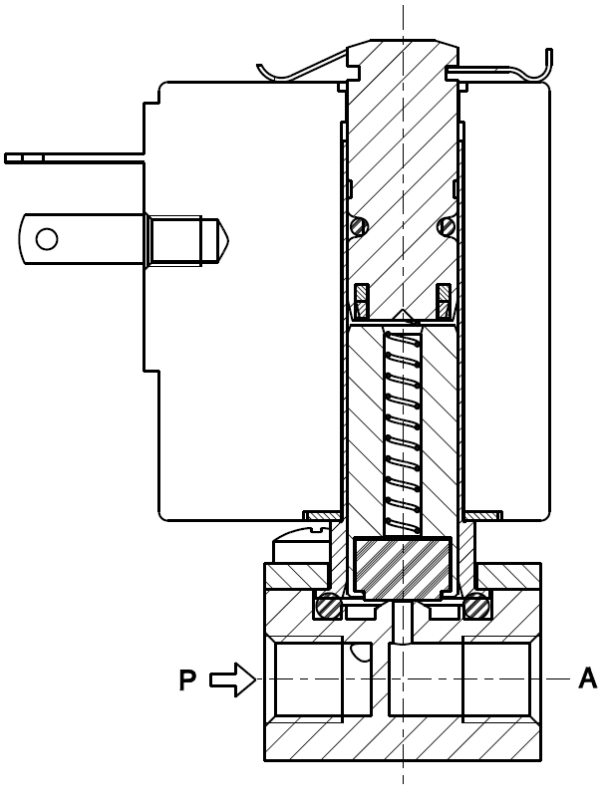

▶INSTALLAZIONE

L'elettrovalvola può essere montata in qualunque posizione, preferibilmente con l'elettromagnete verticale rivolto verso l'alto.

I DATI RIPORTATI HANNO VALIDITA' ALLA DATA DI EMISSIONE, EVENTUALI AGGIORNAMENTI SONO DISPONIBILI A RICHIES